1000 liter - ERGO

UTVIKLET MED FOKUS PÅ ERGONOMI, SIKKERHET OG ENKLERE HÅNDTERING.



ERGO-serien og 1000-litersbeholderen er utviklet med fokus på bedre ergonomi, tryggere arbeidsmiljø og enklere håndtering i hverdagen.

Målet har vært å redusere den fysiske belastningen for renovatører og brukere, samtidig som beholderen er tilpasset fremtidens krav til funksjonalitet, holdbarhet og bærekraft.

Ergonomisertifisert: opptil 81 % mindre kraft over fortauskanten.

1000-litersbeholderen har fått en uavhengig ergonomisertifisering fra tyske IGR. Testene viser at det kreves opptil 81 % mindre kraft for å flytte den beholderen over en 12 cm høy fortauskant når den er tom, sammenlignet med en tradisjonell beholder.

For renovasjonsarbeidere betyr det mindre belastning i hverdagen og et bedre arbeidsmiljø

Ergonomisk produkt
Testet og anbefalt av
IGR Institut für Gesundheit und Ergonomie
www.igr-ev.de

ERGOSTEP®

Integrert fottrinn på to av beholderes sidevegger. Dette gjør det enklere å vippe og flytte beholderen over fortauskanter og inn mot renovasjonsbilen. Fottrinnet reduserer belastningen på skuldre og rygg ved håndtering av tunge beholdere.







ERGOGRIP®

Sentralt plasserte håndtak på beholderens kortside som gir bedre kontroll og mer stabil bevegelse av beholderen. Løsningen gjør det enklere å trekke eller styre tunge beholdere uten at de vrir seg sideveis.



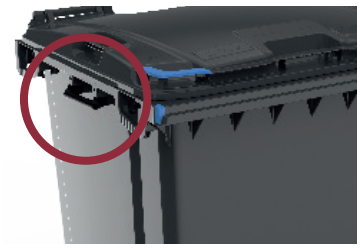

ERGOSTOP®

Bremsene er alltid tilgjengelige på forsiden av beholderen isteden for baksiden av hjul. Et innovativt bremsesystem som gjør bremsing og låsing av hjul enklere og reduserer belastningen på knær og ledd ved daglig bruk.





Med ERGOSTOP er det slutt på belastende bevegelser og moment når hjulene på avfallsbeholderen skal i korrekt posisjon for å låses.

FlatLid *er utviklet for fleksibel og fremtidsrettet kildesortering. Integrerte fraksjonsklips gjør det enkelt å tilpasse beholderen til ulike avfallsfraksjoner, mens ergonomisk design og robuste hengsler sikrer enkel håndtering.*



SplitLid® *er utviklet for å redusere belastningen på skuldre og armer ved åpning av lokket. Det todelte lokket gjør beholderen enklere å åpne med én hånd – praktisk i daglig bruk og spesielt tilpasset god ergonomi.*



TEKNISK DATA

Volum (L):	1000
Egenvekt ca. (kg):	47
Tillatt tot.vekt maks. (kg):	510
Materiale:	HDPE, UV-stabilisert
Hjul:	4 gummihjul Ø 200 mm ERGOSTOP
Lokk / Beholder:	Beholderen har ett bakre og to sidemonterte fottrinnfester samt flere integrerte håndtak for enkel håndtering. Lokket er utstyrt med gjennomgående gripekant, sentralt og sideplas-serte håndtak samt fire hengselfester.
Sertifisert:	EN 840 och RAL GZ 951/1, Ergonomisertifisert (IGR)

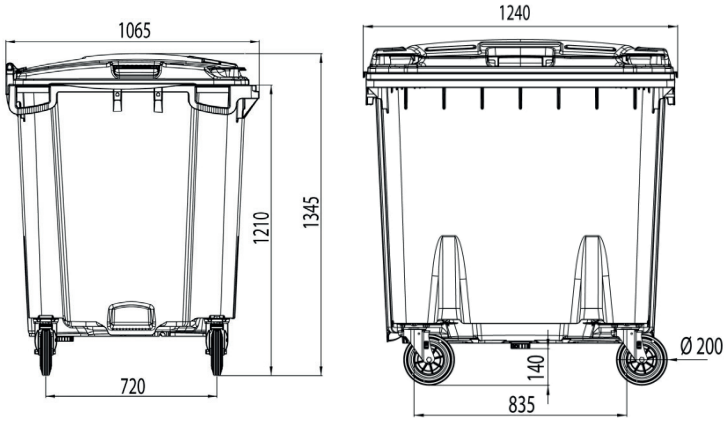

Produktene inneholder ingen stoffer på SVHC-listen fra European Chemicals Agency (ECHA).

TILVALG

Fargeklips for fraksjonsidentifisering	Lokkdempere / støydemping	Togkoblingssett
Lokk med glassinnkast	Låsvarianter	Løftesystemer
Lokk-i-lokk	Alternativer for hjul	Skinner for frontlaster
Innkastslisse for papir	Fotpedal for åpning av lokk	RFID-system
Innkast for emballasje	Retningssperre for hjul	Merking og identifisering

Den nye generasjonen

En komplett løsning utviklet med fokus
på brukervennlig design og fleksibel funksjonalitet.



Se film

STRØMBERGS®

office@strombergs.no | Telefon: 64 80 29 00 | www.strombergs.no